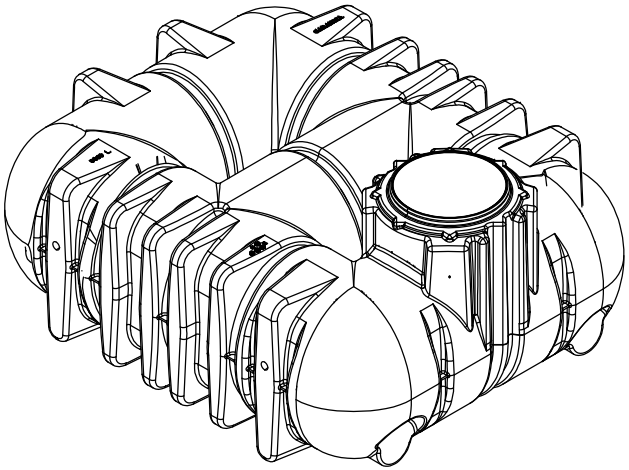

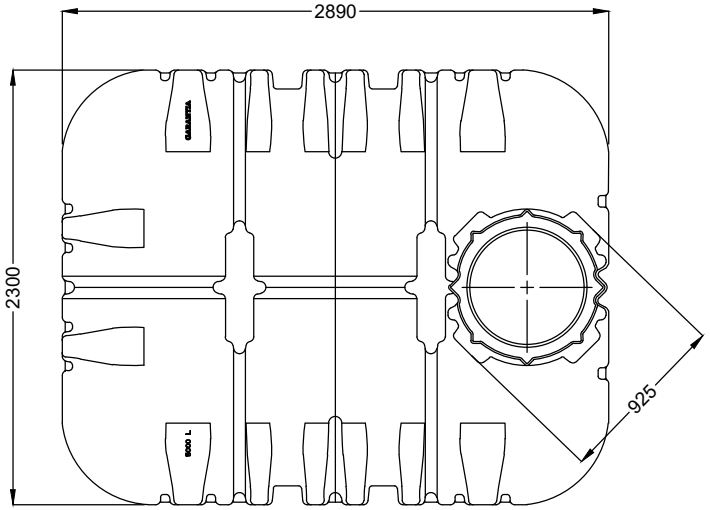

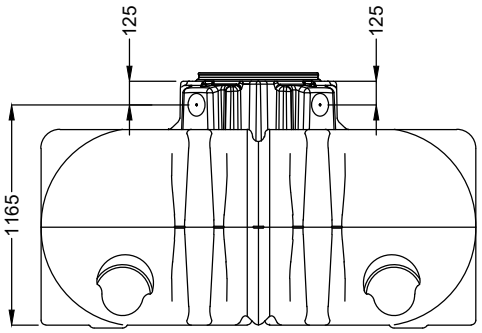

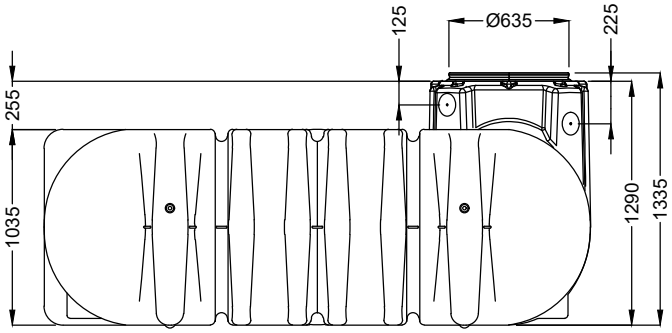

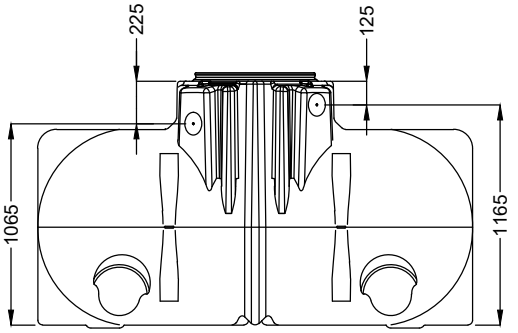

D

Lilo Flachtank 5000 L / 1321 gal.

Artikel-Nr.
product no.
article no.
articulo no.
200052

GB	ES	FR
Lilo flat tank 5000 L / 1321 gal.	Lilo Depósito de poco profundidad 5000 L /1321 gal.	Lilo Cuve à enterrer 5000 L / 1321 gal.

gezeichnet, drawn	CMI	Gewicht, weight	250 kg	revision
Datum, date	2026.06.25	Toleranz, tolerance	+/- 3%	Maßstab, scale M 1:40
				Einheiten, units mm [inch] gal. = US gal.

www.garantia.eu
info@garantia.eu

GARANTIA